Videojet® P3400

Label Printer Applicator

Inkjet

Laser

Thermal Transfer

Labelers

Track & Trace

Supplies

Parts & Service

Het geavanceerde systeem voor automatisch printen en etiketteren. De Videojet P3400 label printer applicator is gebruiks- en onderhoudsvriendelijk en dankzij de modulaire opbouw zeer veelzijdig. Hierdoor worden maximale prestaties geleverd bij een optimale uptime. Met een keuze aan printers en applicatiemodules biedt de P3400 een oplossing op maat.

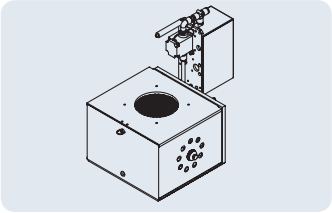

Airjet Module

Door gebruik van een vacuümbox wordt het etiket vastgehouden totdat het product in de juiste positie is. De airjet wordt gebruikt om het etiket op het product te blazen. Het aanblazen van een etiket (Blow-on) is een applicatie methode welke gebruikt wordt voor delicate producten en/of het etiketteren bij hoge snelheden.

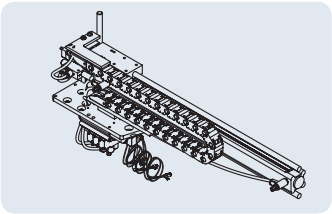

Heavy-Duty Tamp Module

Speciaal bestemd voor toepassing van etikettering op pallets of op producten met variërende hoogte, waarbij het hoogteverschil automatisch kan worden opgevangen. De Tamp Module is leverbaar in een lengte van max 500 mm.

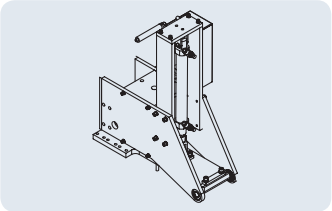

Swing Arm Module

Deze module is bestemd voor het aanbrengen van het etiket op bijvoorbeeld de voor- of achterzijde van het product. In plaats van een lineaire beweging van de luchtcilinder zoals bij de Tamp Module, wordt gebruik gemaakt van een zwenkarm om het etiket in een hoek van 90 graden te kunnen aanbrengen. Het maximale bereik is 500 mm.

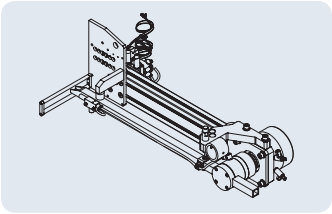

Heavy Duty Swing Arm Module

Deze module werkt hetzelfde als de standaard Swing Arm Module. Instelbaar van 300 tot 600 mm en bij uitstek geschikt voor het etiketteren op de voor- of achterzijde van pallets.

Applicatie Module Op Maat

Naast de standaard leverbare applicatiemodules levert Videojet ook maatwerk. Speciaal voor uw toepassing ontworpen en gerealiseerd. Vraag naar de mogelijkheden.

VIDEOJET
Uptime Peace of Mind®

Standaard kenmerken

Compatibel met Sato, Zebra, Datamax, Novex OEM thermotransfer en RFID-printers
Geheugen voor meerdere positioneringsconfiguraties
Optische etiketvoorraad-sensor
Ethernetverbinding voor setup
Shaft-encoder input voor variabele snelheden
400 mm etikettenrol

Opties

Applicatiemodules
Signaal alarmlicht voor status indicatie
RVS Statief, vloermontage of verrijdbaar
Industriële Touch PC voor etiketten opmaak
Etiketten creatie-/opmaaksoftware
I/O uitbreiding:

Inputs
- Enable printer
- Enable applicatie cycle

Outputs
- Etiket op tamp-pad sensor
- Lage luchtdruk sensor
- Tamp startpositie sensor
- Tamp eindpositie sensor
- Hoogtemeting van producten voor tamp-positie

Elektrische aansluiting

115/220/240 VAC 50/60Hz enkele fase bij max. 300W

Gewicht

Ongeveer 35 kg, afhankelijk van de configuratie

Lucht

Schone, droge lucht op 5-6 bar.
Verbruik tussen 5 en 120 liter per minuut, afhankelijk van applicatiemethode en snelheid.

Interfaces

Ethernet; voor basis-setup
I/O; voor statusmelding

Printerspecificaties

Merkafhankelijk

Keurmerken

Etiket

	Etiketbreedte (mm)		Etiketlengte (mm)		Bereik (mm)
	min.	max.	min.	max.	
Airjet	40	120	25	180	
HD Tamp	40	180	25	250	500
Swingarm	40	180	25	250	300
HD Swingarm	40	180	40	250	300 – 600

Afmetingen

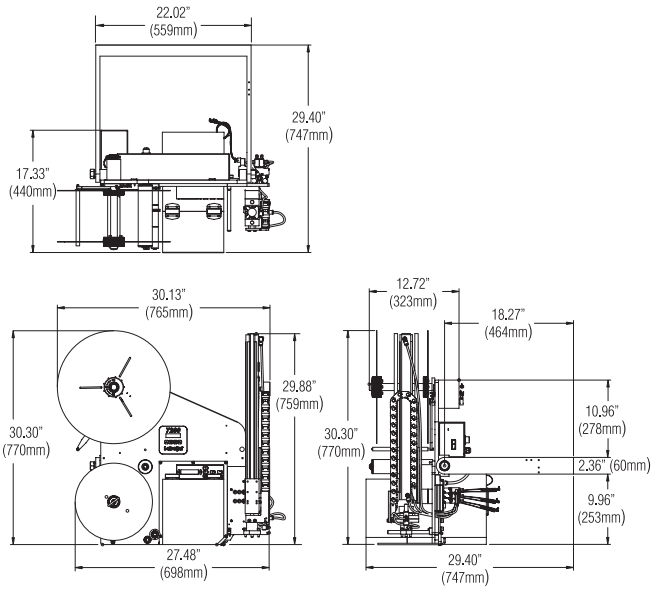

0345 636 500 / www.videojet.nl / info.nl@videojet.com
Videojet Technologies BV / Techniekweg 26 / 4143 HV Leerdam / NL
Telefoon 0345 636 500 **Fax** 0345 633 213

©2012 Videojet Technologies Inc. — Alle rechten gereserveerd.
Videojet Technologies Inc.'s beleid is er een van continue productverbetering. Wij behouden ons het recht voor om tussentijdse aanpassingen en specificatiewijzigingen door te voeren zonder bekendmaking.